VISTA11 (1 : 50)

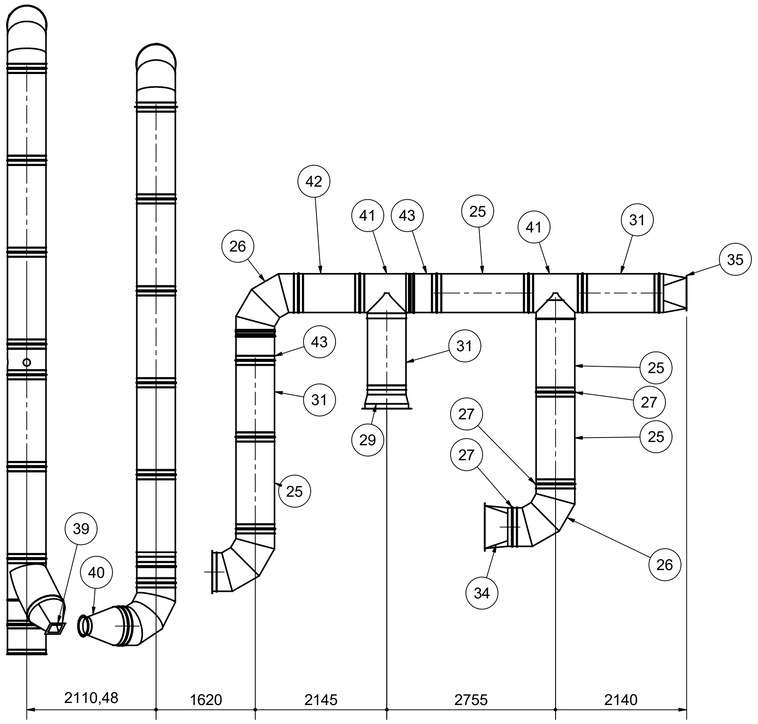

VISTA14 (1 : 50)

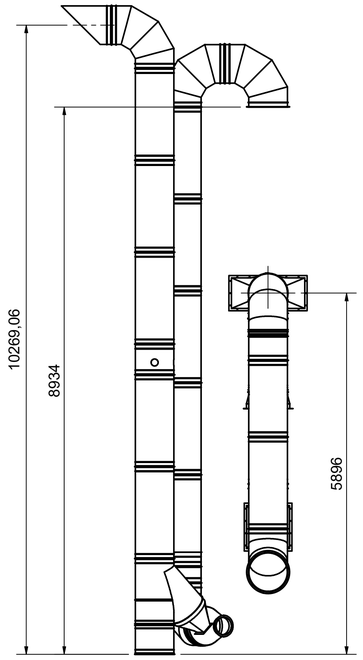

VISTA10 (1 : 75)

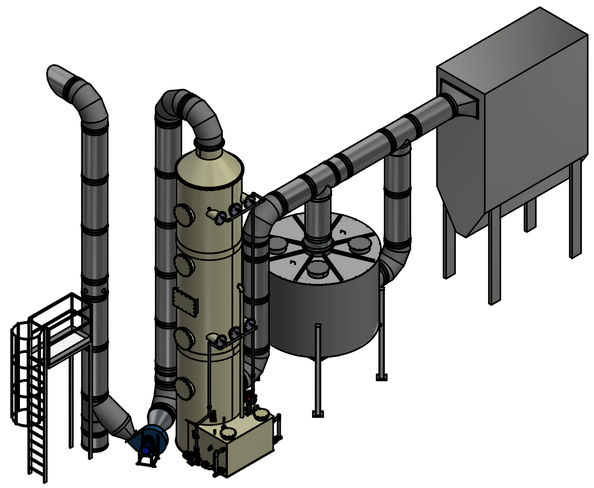

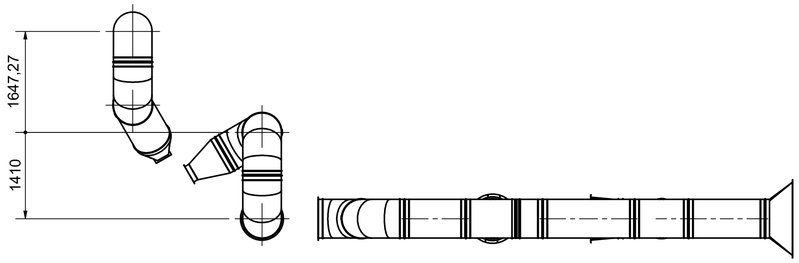

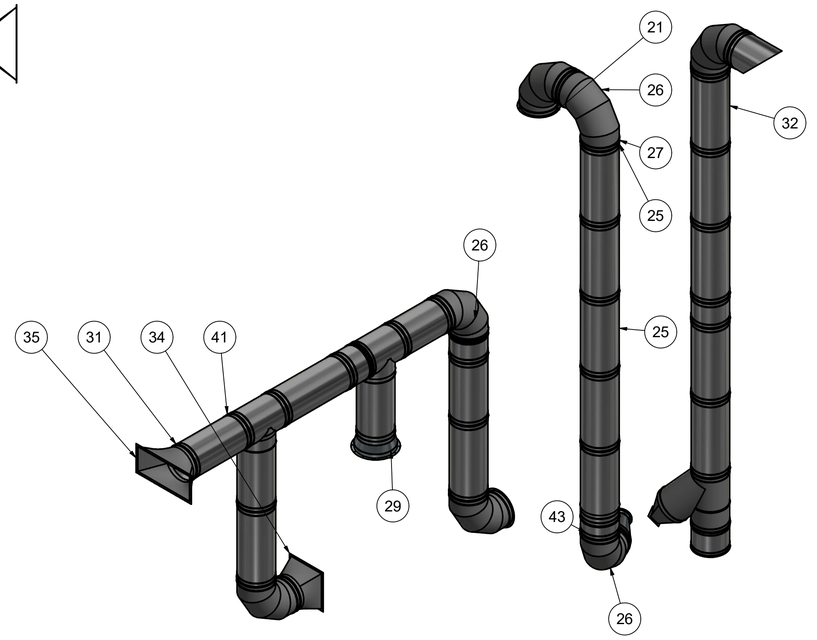

Elenco parti -Part List

POS.	QTÀ	NUMERO PARTE	DESCRIZIONEREADY	RICAVARE DA	MATERIALE	MASSA
21	2	DIS001700339	FLANGIA FORATA IN ACCIAIO ZINCATO D630 SP=4	LAMIERA 100/10	AISI 304 - EN 1.4037	2,266 kg
25	9	COM004900281	CANALI D.630 L=1500 ZINCATO 2 LATI PIEGA DA 10	--	S235JR	20,081 kg
26	6	COM002100157	CURVA A 90° SERIE VENTILAZIONE D.630	--	S235JR	2,271 kg
27	24	COM004900280	COLLARE DI GIUNZIONE D.630 IN ACCIAIO ZINCATO	--	S235JR	0,054 kg
29	1	COM004900283	CANALI RIDUZIONE CONCENTRICA D=710 D1=630 L=305	--	S235JR	0,653 kg
31	3	COM004900285	CANALI D.630 L=1250 ZINCATO 2 LATI PIEGA DA 10	--	S235JR	16,978 kg
32	1	CEA000000001	CAMINO D.630 H=1590 COMM 19-134	--		132,875 kg
34	1	COM004900288	CANALI-RIDUZIONE QUADRO TONDO DA 700X700 A 630	--	S235JR	0,950 kg
35	1	COM004900289	CANALI-RIDUZIONE QUADRO TONDO DA 1196X496 A 630	--	S235JR	1,108 kg
39	1	COM004900290	CANALI-RIDUZIONE QUADRO TONDO DA 206X168 A 630	--	S235JR	0,623 kg
40	1	COM004900291	CANALI RIDUZIONE CONCENTRICA D=630 D1=290 L=305	--	S235JR	0,869 kg
41	2	COM004900293	DERIVAZ SIMM 90° D.630	--	S235JR	0,000 kg
42	1	COM004900294	CANALI D.630 L=1000 ZINCATO 2 LATI PIEGA DA 10	--	S235JR	13,874 kg
43	3	COM004900284	CANALI D.630 L=500 ZINCATO 2 LATI PIEGA DA 10	--	S235JR	7,667 kg

Tabella tolleranza Grado di precisione Grossolano	Fino a 315	Maggiore 315 fino a 1000	Maggiore 1000 fino a 2000	Maggiore 2000 fino a 4000	Maggiore 4000
Linearità	±1	±2	±3	±4	±5
Complanarità	±1	±2	±3	±4	±5
Perpendicolarità	±1	±0.5	±0.5	±0.5	±0.5

Tolleranza forature	
Fino a 10	+0.2
Oltre 10 fino a 18	+0.4
Oltre 18 fino a 30	+0.5
Oltre 30 fino a 120	+0.8
Oltre 120 fino a 315	+1.2
Oltre 315 fino a 500	+1.5
Oltre 500 fino a 1000	+2

air dep
Air depuration plants
Via Ritonda 79/b
37047 San Bonifacio (VR) - Italia
Tel.045 6101558

Progettato da: L.M.	Data creazione: 11/12/2019	Tipo di lavorazione: Montaggio
Approvato da:	Data approvazione	Trattamento superficiale: --

Titolo:
ASSIEME IMPIANTO STDP 15000 COMM 19-134

Numero disegno :	Revisione	Peso:
LYT000100085	A00	N/A

Questo documento è di proprietà esclusiva della AirDep. Tutti i diritti sono riservati. E' vietata la riproduzione, la diffusione e l'uso all'interno dell'azienda senza autorizzazione scritta e firmata dalla Direzione Generale.
This document is own property of AirDep. All rights are reserved. It is forbidden the reproduction, the circulation and the use out of the company, without written and signed authorization of the General Direction.

Dimensione lamiera aperta	Dim.Foglio	Foglio
N/A/N/A	A1	1 / 2

VISTA15 (1 : 40)

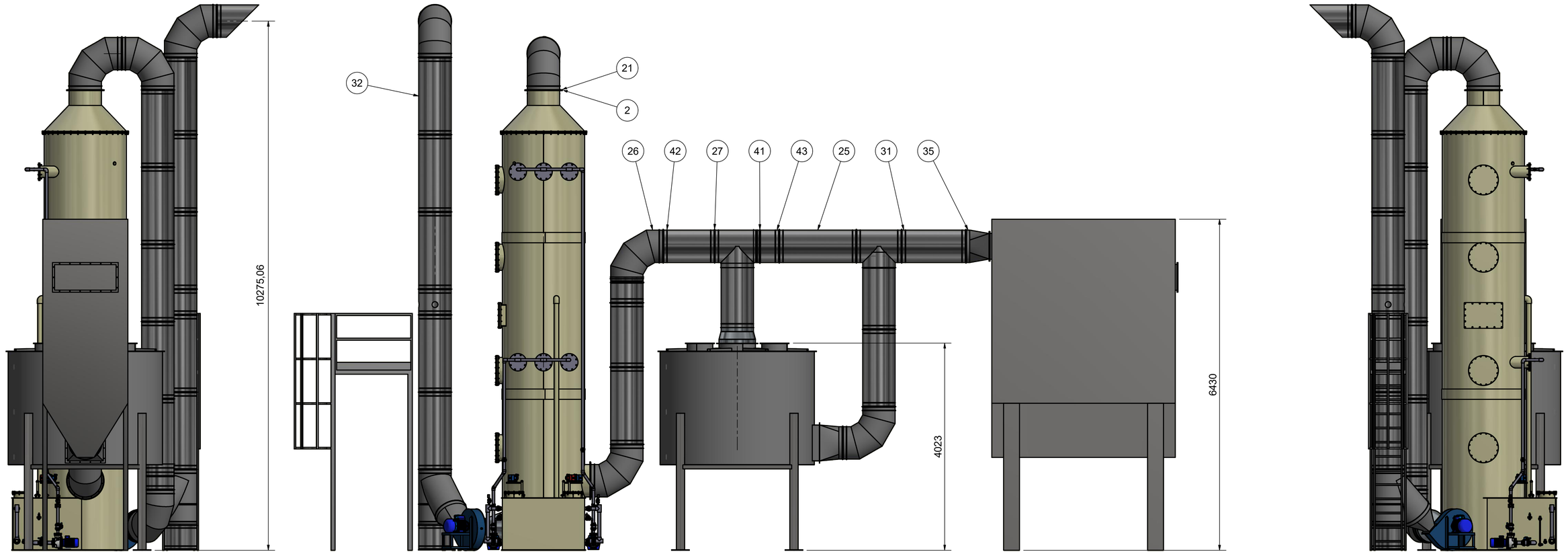

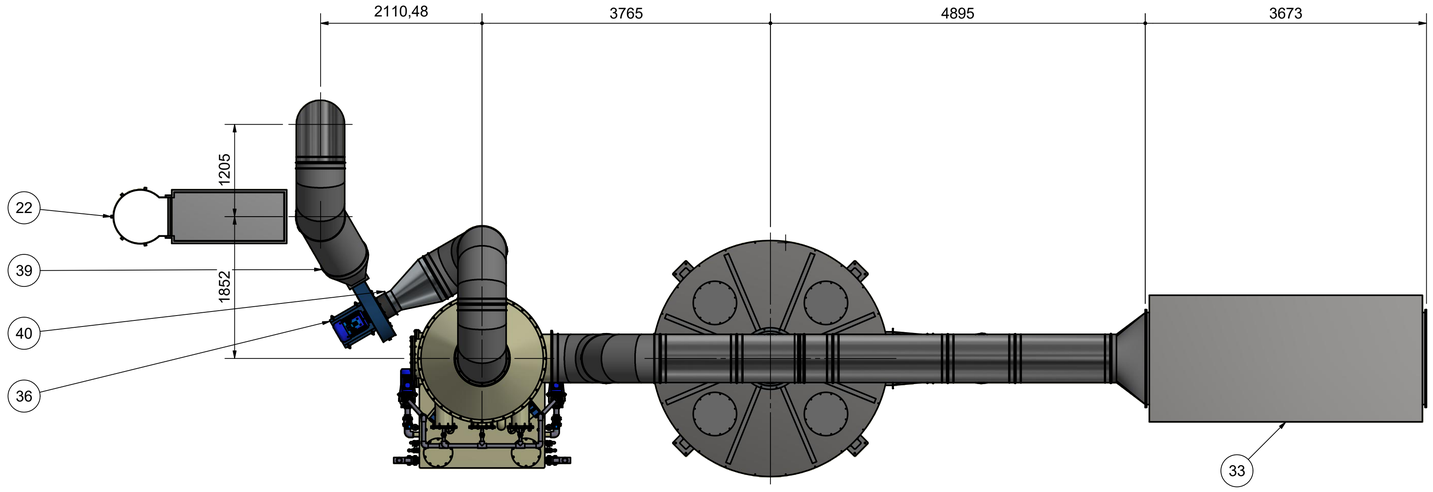

Elenco parti -Part List

POS.	QTÀ	NUMERO PARTE	DESCRIZIONEREADY	RICAVARE DA	MATERIALE	MASSA
1	1	VSC0XXX00085	PIANO INSTALLAZIONE COMM.19-134	--	Calcestruzzo	4166144,216 kg
2	1	STDP00100007	COLONNA MOD.STDP 15000 IN PP COMM 19-134	--		12895,678 kg
19	1	FC0000100051	FILTRO A CARBONE COMM 19-134	--		1271,942 kg
21	2	DIS001700339	FLANGIA FORATA IN ACCIAIO ZINCATO D630 SP=4	LAMIERA 100/10	AISI 304 - EN 1.4037	2,266 kg
22	1	COM006100004	SCALA ALLA MARINARA H=4600 CON SBARCO DRITTO	--	Alluminio 6061	179,248 kg
25	9	COM004900281	CANALI D.630 L=1500 ZINCATO 2 LATI PIEGA DA 10	--	S235JR	20,081 kg
26	6	COM002100157	CURVA A 90° SERIE VENTILAZIONE D.630	--	S235JR	2,271 kg
27	24	COM004900280	COLLARE DI GIUNZIONE D.630 IN ACCIAIO ZINCATO	--	S235JR	0,054 kg
29	1	COM004900283	CANALI RIDUZIONE CONCENTRICA D=710 D1=630 L=305	--	S235JR	0,653 kg
31	3	COM004900285	CANALI D.630 L=1250 ZINCATO 2 LATI PIEGA DA 10	--	S235JR	16,978 kg
32	1	CEA000000001	CAMINO D.630 H=1590 COMM 19-134	--		132,875 kg
33	1	FM0000100001	FILTRO A MANICHE MOD. FPJ-2CL 128-2500	--	Acciaio, Dolce	4086,637 kg
34	1	COM004900288	CANALI-RIDUZIONE QUADRO TONDO DA 700X700 A 630	--	S235JR	0,950 kg
35	1	COM004900289	CANALI-RIDUZIONE QUADRO TONDO DA 1196X496 A 630	--	S235JR	1,108 kg
36	1	COM001300089	VENTILATORE CENTRIFUGO MOD. 180X200 RD315	--		91,139 kg
39	1	COM004900290	CANALI-RIDUZIONE QUADRO TONDO DA 206X168 A 630	--	S235JR	0,623 kg
40	1	COM004900291	CANALI RIDUZIONE CONCENTRICA D=630 D1=290 L=305	--	S235JR	0,869 kg
41	2	COM004900293	DERIVAZ SIMM 90° D.630	--	S235JR	0,000 kg
42	1	COM004900294	CANALI D.630 L=1000 ZINCATO 2 LATI PIEGA DA 10	--	S235JR	13,874 kg
43	3	COM004900284	CANALI D.630 L=500 ZINCATO 2 LATI PIEGA DA 10	--	S235JR	7,667 kg

Tabella tolleranza Grado di precisione Grossolano	Fino a 315	Maggiore 315 fino a 1000	Maggiore 1000 fino a 2000	Maggiore 2000 fino a 4000	Maggiore 4000
Linearità	±1	±2	±3	±4	±5
Complanarità	±1	±2	±3	±4	±5
Perpendicolarità	±1	±0.5	±0.5	±0.5	±0.5

Tolleranza forature	
Fino a 18	±0.2
Oltre 18 fino a 18	±0.4
Oltre 18 fino a 30	±1
Oltre 30 fino a 120	±1.2
Oltre 120 fino a 250	±2
Oltre 250 fino a 400	±3
Oltre 400 fino a 500	±4

Comm :19-134

1

air dep
Air depuration plants

Via Ritonda 79/b
37047 San Bonifacio (VR) - Italia
Tel.045 6101558

Progettato da	Data creazione:	Tipo di lavorazione:
L.M.	11/12/2019	Montaggio
Approvato da:	Data approvazione	Trattamento superficiale
		--

Titolo:
ASSIEME IMPIANTO STDP 15000 COMM 19-134

Numero disegno :	Revisione	Peso:
LYT000100085	A00	N/A

Questo documento è di proprietà esclusiva della AirDep Tutti i diritti sono riservati. È vietata la riproduzione, la diffusione e l'uso all'interno dell'azienda senza autorizzazione scritta e firmata dalla Direzione Generale.
This document is own property of AirDep. All rights are reserved. It is forbidden the reproduction, the circulation and the use out of the company, without written and signed authorization of the General Direction.

Dimensione lamiera aperta	Dim.Foglio	Foglio
N/A/N/A	A1	2 / 2